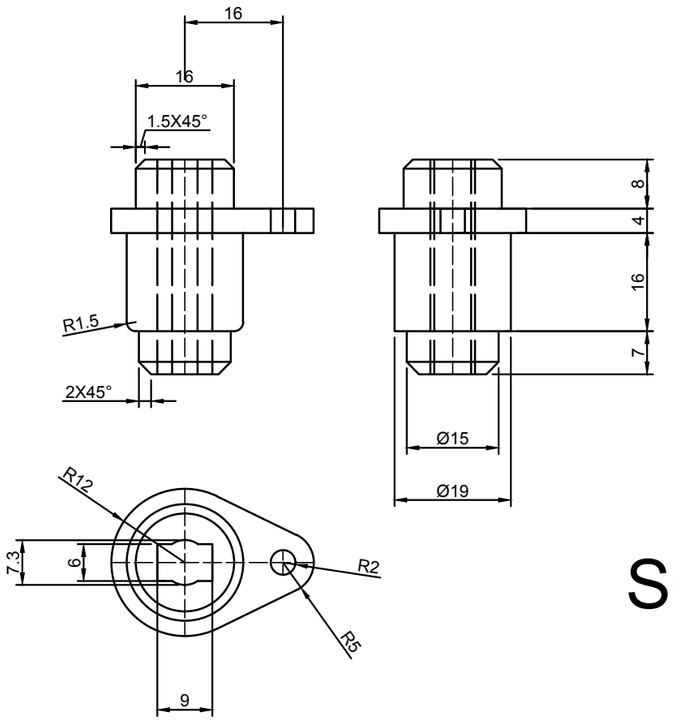

SCALA 1:1

Ragni Giuliano
Verifica Smart