Scala 1:1

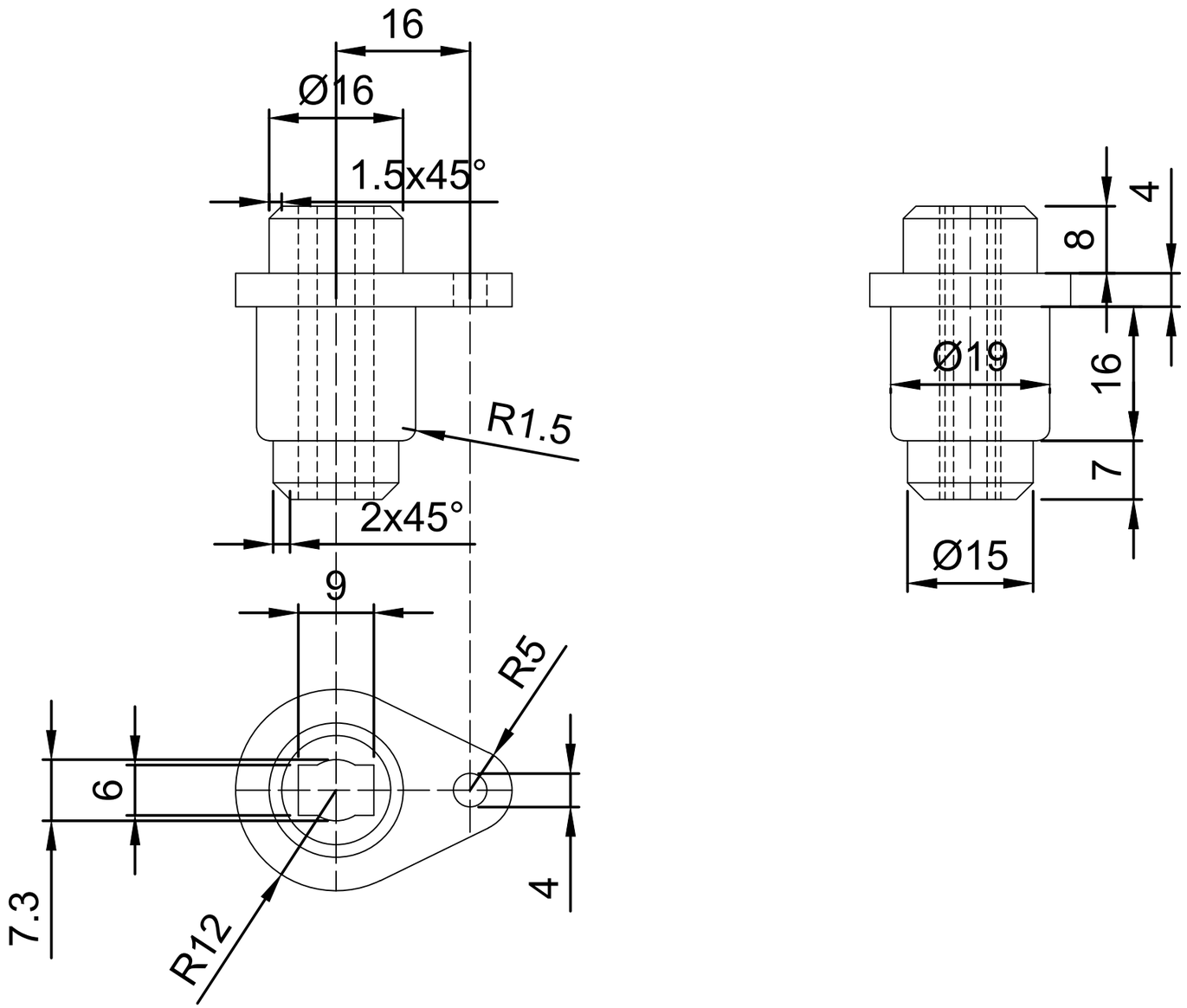

VINCIGUERRA SIMONE
Verifica Smart