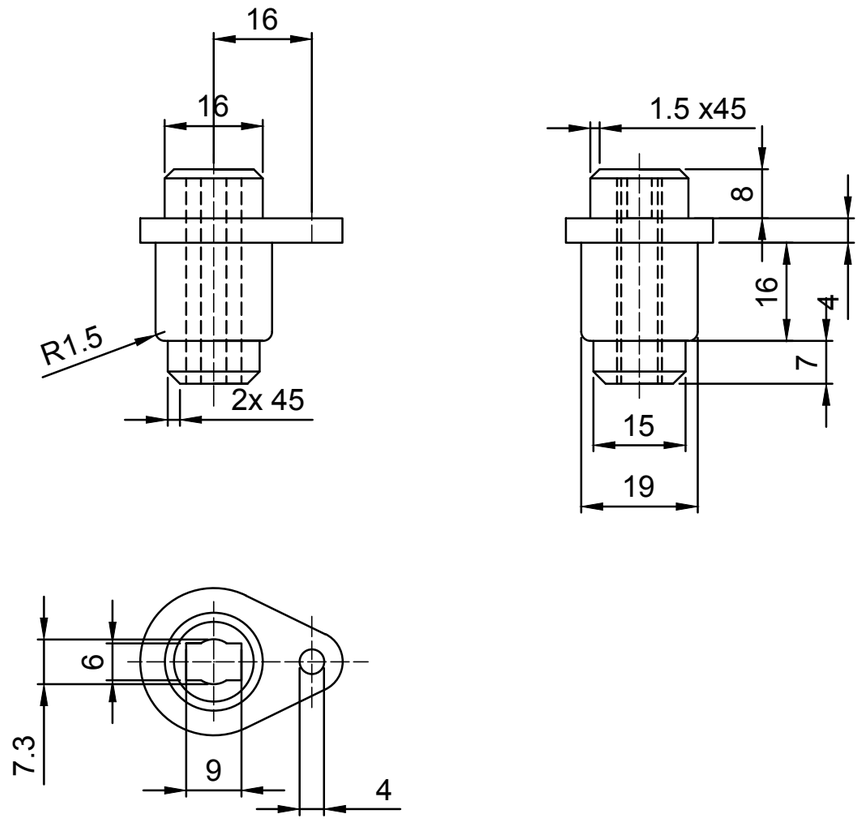

EDOARDO PANFILI

VERIFICA SMART