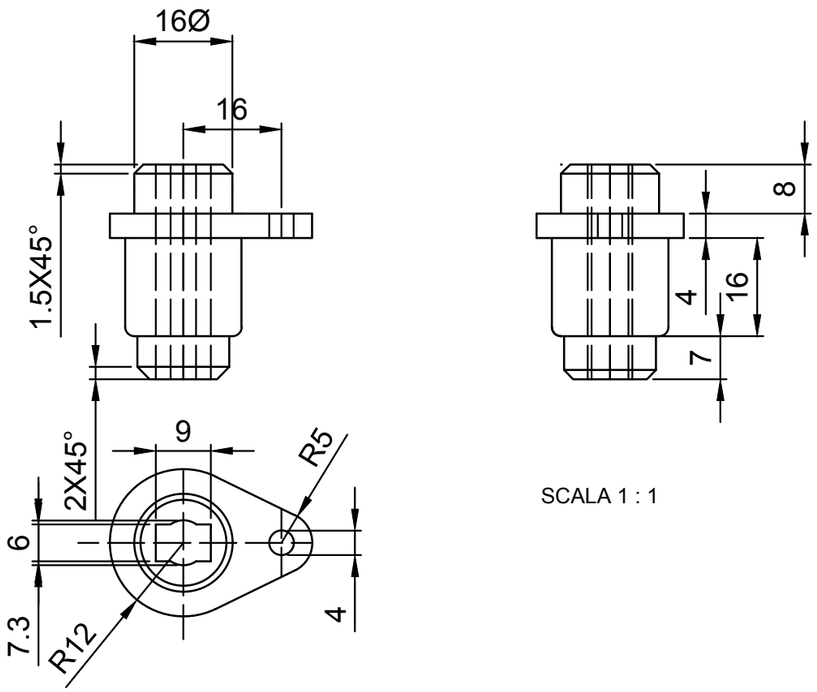


SCALA 1 : 1

PASCU COSMINA

VERIFICA_SMART