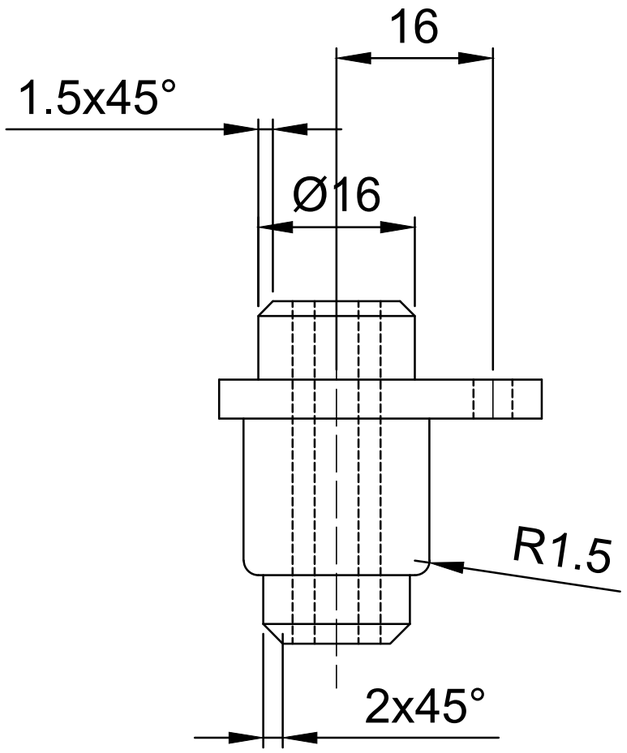

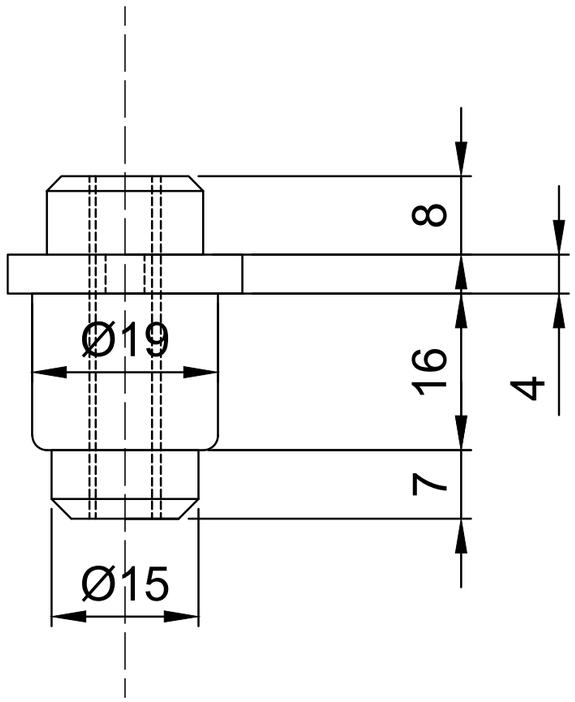

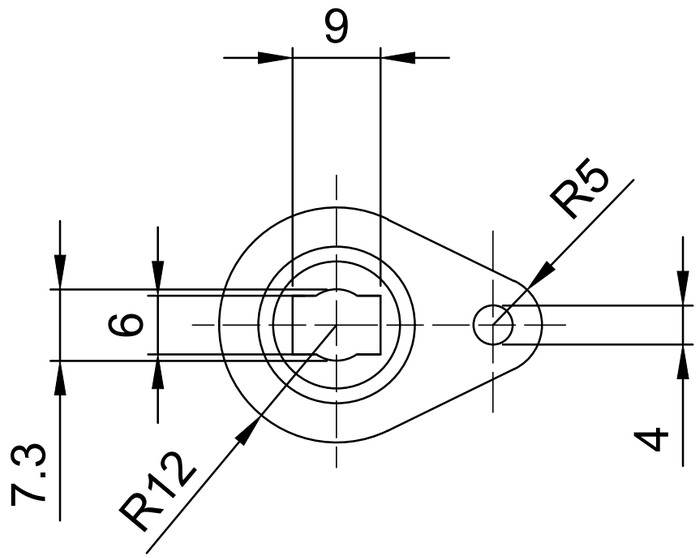

Scala 1:1

FIORUCCI ALESSIO
Verifica Smart