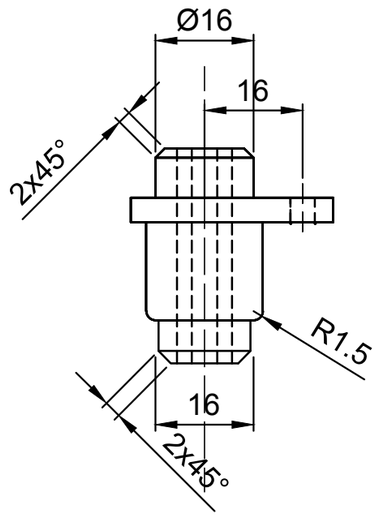

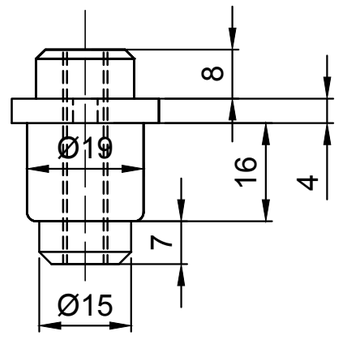

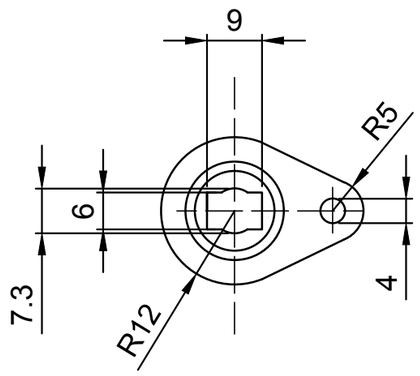

SCALA 1:1

Giorgia Fumaruolo