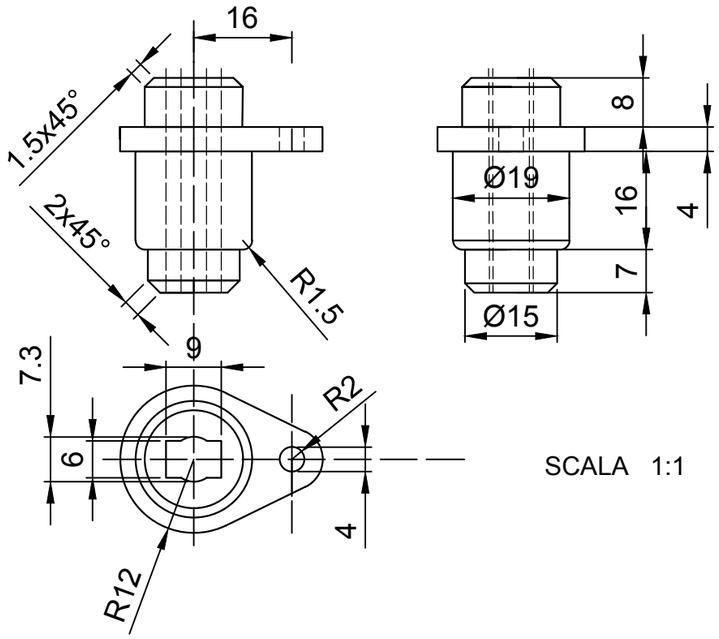

SCALA 1:1

GEORGIEVA NADYA

VERIFICA